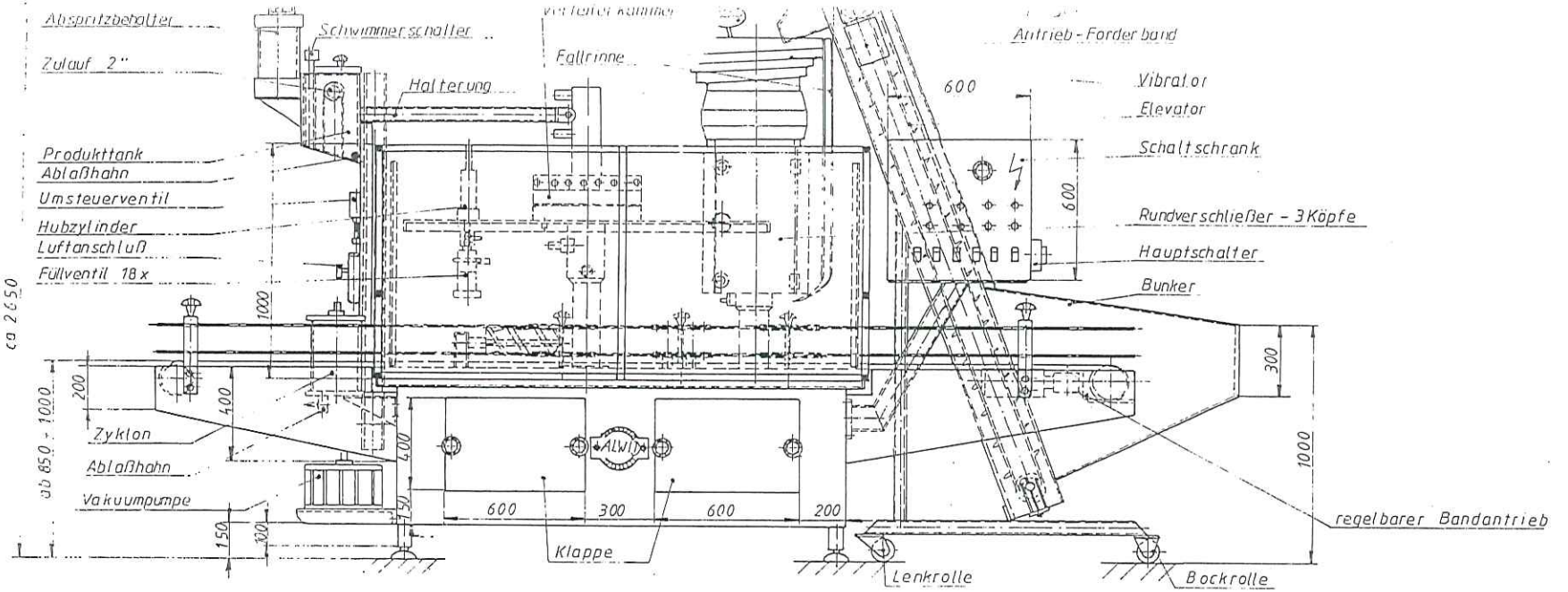

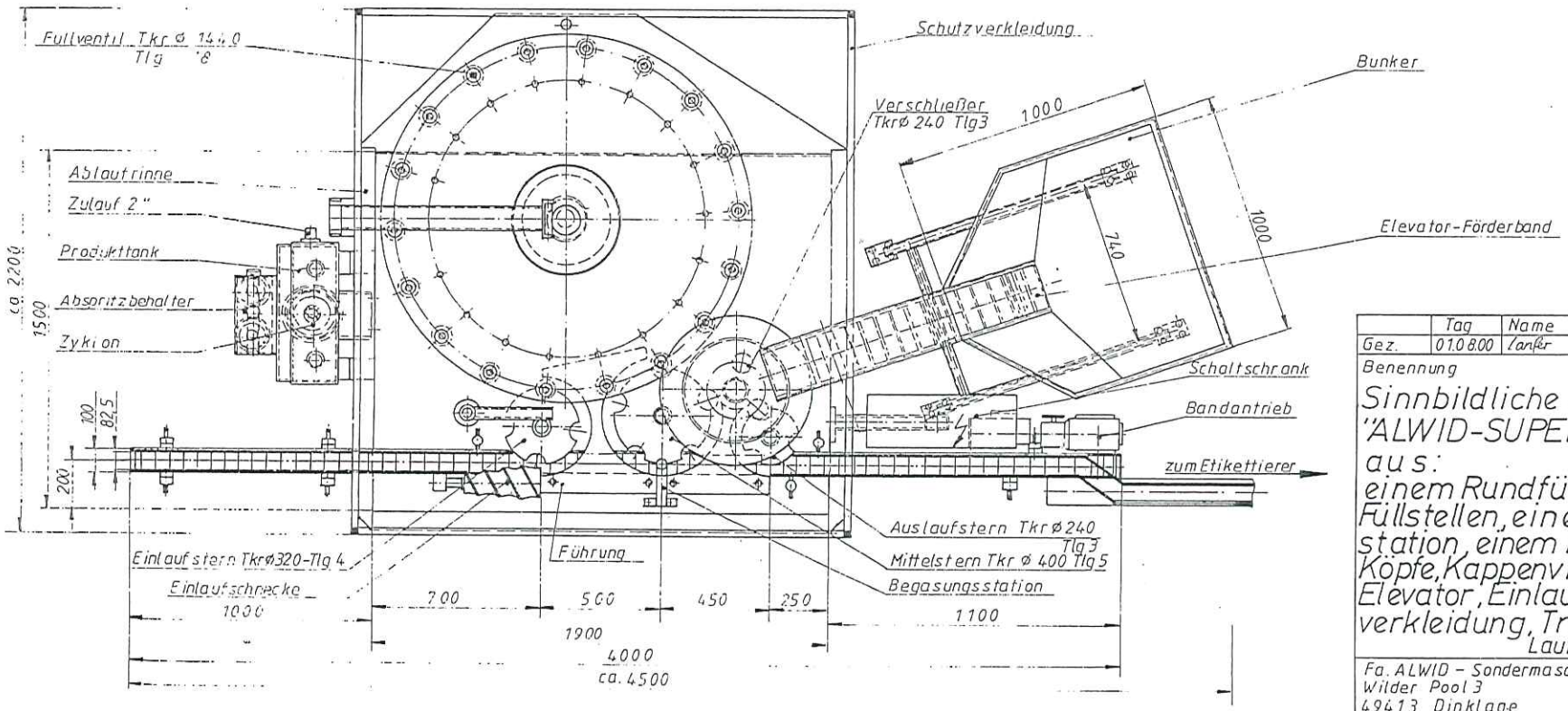

	Tag	Name	Maßstab	Zeichn. Nr.
Gez.	01.08.00	Janßen	1:20	090600

Benennung

Sinnbildliche Darstellung einer "ALWID-SUPERIOR-HV" bestehend aus:
einem Rundfüller-Hochvakuum mit 18 Füllstellen, einer Stickstoff-Begasungs-station, einem Rundverschließer mit 3 Köpfe, Kappenvibrator mit Bunker und Elevator, Einlaufschnecke, 4 Seiten Schutz-verkleidung, Transportbandanlage

Laufrichtung: links-rechts

Fa. ALWID - Sondermaschinenbau GmbH
Wilder Pool 3
49413 Dinklage
Tel 04443/96630